433531

GUARANTEED FOREVER
GARANTIE À VIE · UNBEGRENZTE GARANTIE · GARANTIA DE POR VIDA · GARANZIA A VITA · LEVENSLANGE GARANTIE · GWARANCJA DOŻYWOTNIA

Register online: silverlinetools.com

Version date: 14.06.2017

Gin Wheel 254mm 250kg Cable

FR Poulie manuelle 254 mm
DE Baurolle, 254 mm
ES Polea con cuerda y gancho 254 mm
IT Carrucola a fune con gancio 254 mm
NL Katrol, 254 mm
PL Zblocze hakowe 254 mm

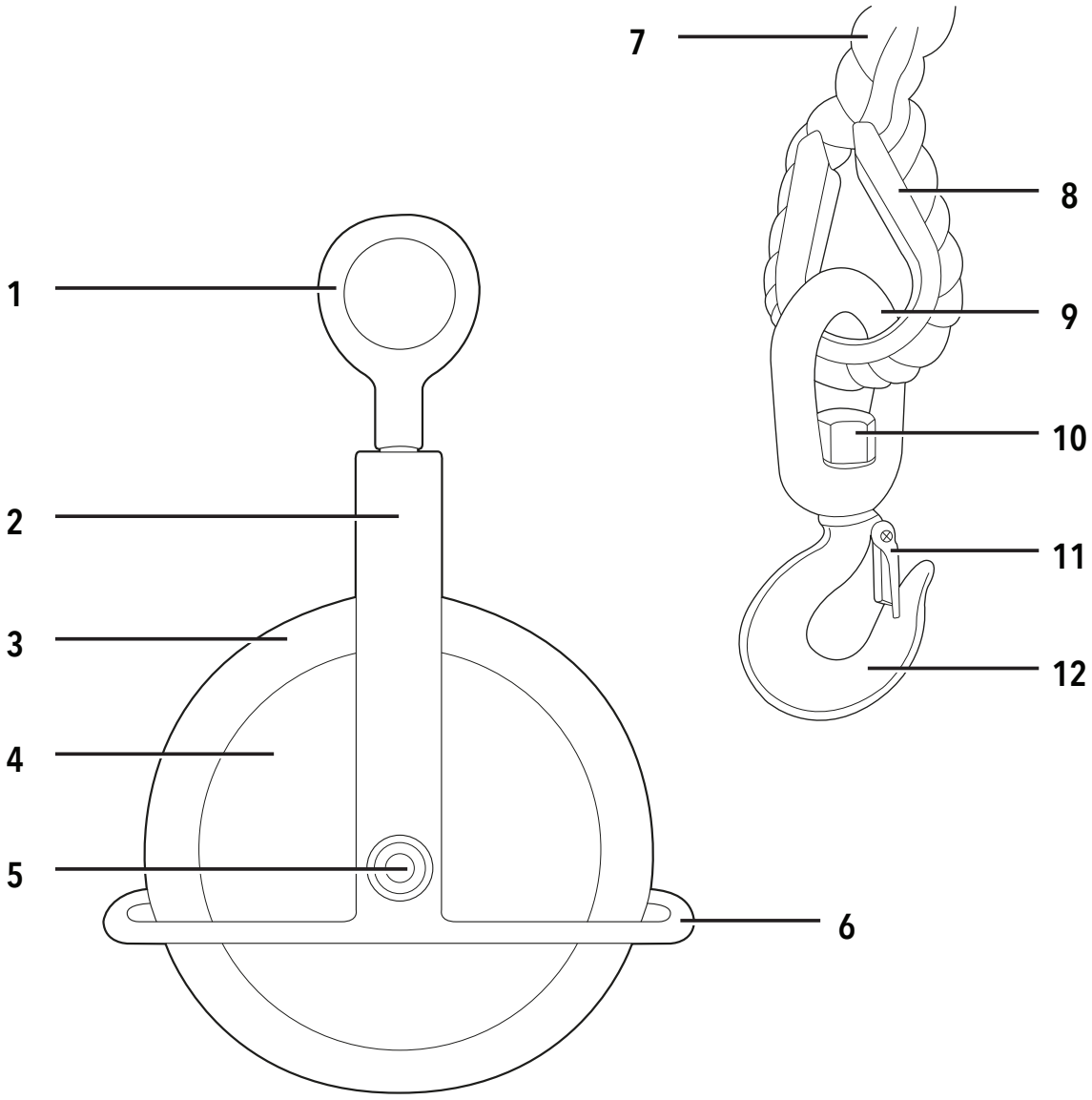

I

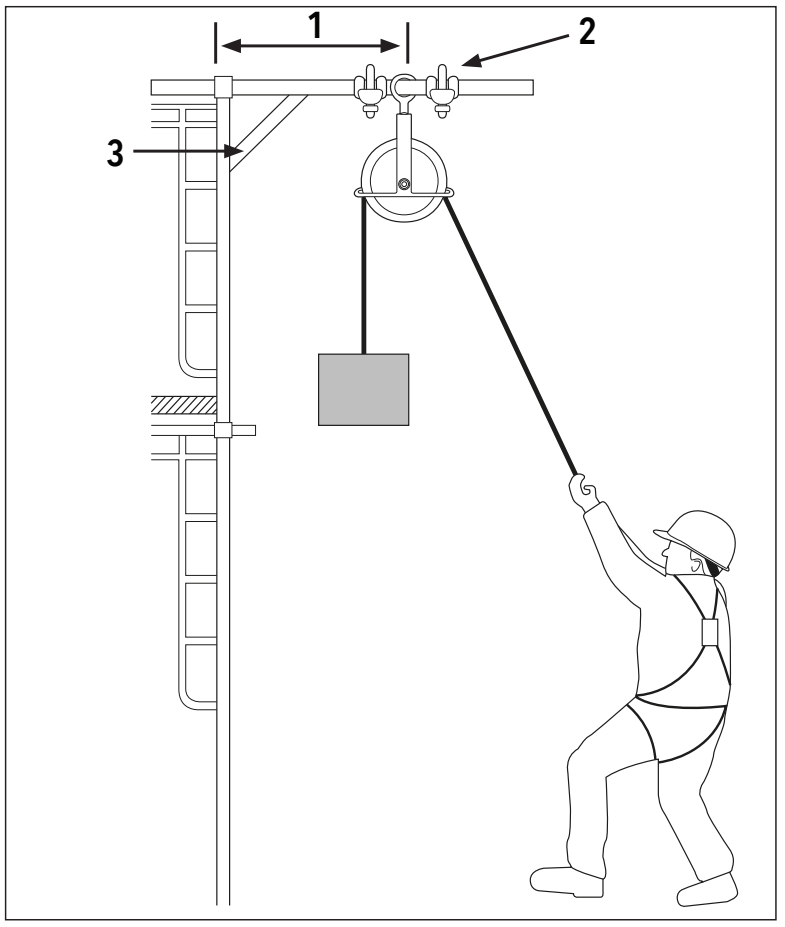

II

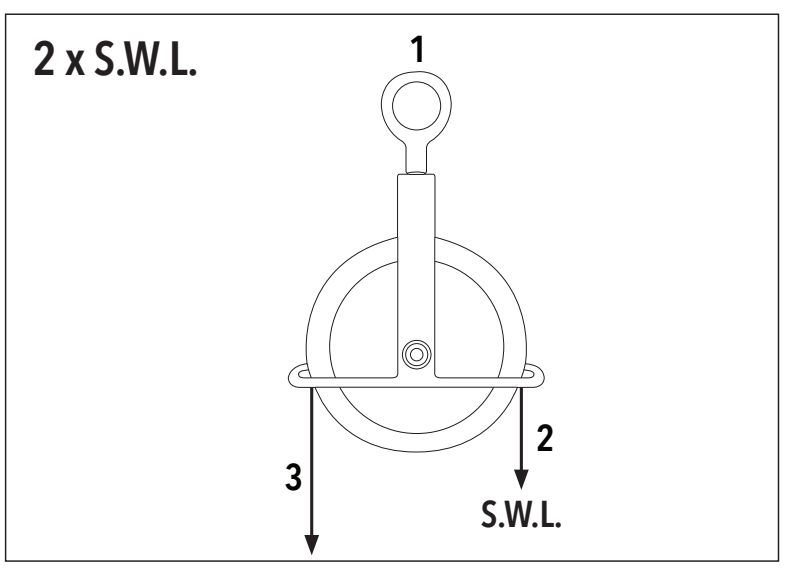

GB

Familiarisation

1. Loop
2. Loop Securing Bolt
3. Pulley Rim
4. Pulley
5. Pulley Securing Bolt
6. Pulley Guard
7. Rope
8. Rope Eyelet
9. Lifting Hook Loop
10. Hook Securing Bolt
11. Safety Latch
12. Lifting Hook

Rope not included. Recommended rope Silverline 865628.

Specification

Safe Working Load (SWL): 250kg
Maximum lift when used with scaffolding (BS 5973): 50kg
Pulley/Sheath diameter:..... 254mm
Wheel frame width: 300mm
Maximum rope diameter: 19mm
Wheel frame and loop length: 465mm
Loop inner diameter: 73mm
Weight:..... 10.5kg

Gin Wheel Safety

WARNING: Protective headgear (e.g. hard hat) and protective footwear, MUST be worn by the operator, and any person near to the danger area.

WARNING: Create a generous EXCLUSION ZONE around the lifting mechanism using barriers and warning signs. When an object is being lifted, the areas directly below and around the area should be considered highly dangerous. Do not reach into, or enter this area. Keep children, animals and bystanders away from the lifting area.

IMPORTANT: Lifting equipment should be inspected by a qualified person at least once each year. The results of the inspection recorded in an inspection book for future reference. Examination frequency should be related to the frequency of use.

IMPORTANT: Read these instructions in combination with any instructions provided with additional parts required for lifting including rope, cargo straps and slings.

Danger area

- **Lifting equipment must be operated from a position where the operator is not at risk from a falling load.** The operator should not be positioned directly below the load
- **Never use a lifting tool or any other overhead lifting equipment for lifting persons**

Inspect the equipment

- **Before use, check the condition of the equipment, paying particular attention to ropes and locking mechanisms.** Ropes should be free from kinks and should not show any evidence of fraying or cutting. Locking mechanisms should work freely and should be clean of excessive dirt or grease.
- **Any additional supports should be capable of taking the full weight of the object to be lifted, along with some additional capacity as a precautionary measure**
- **Check that the hooks are sound.** If a hook has more than a 10° twist out of true, or has an excessive throat opening, it should be replaced
- **Check all hook safety latches are not damaged or bent and completely seal the hook openings**
- **If any part of the lifting equipment is found to be damaged or worn, it must be repaired with genuine replacement parts at an authorised service centre before the equipment is used**
- **Do not modify any lifting equipment.** Any attempt to tamper with this equipment will invalidate its guarantee and could result in serious injury to yourself or others around you

Attaching a load

- **Any load must only be attached/supported by the proper lifting points**
- **Only use a gin wheel with a working safety catch on the lifting hook**
- **The load must be free to lift.** If the load is caught or restricted during lifting it may become unbalanced or loose and create a safety issue
- **Before attaching a load, ensure that it is stable, and will remain stable throughout the lifting process**

During a lift

- **The operator should have constant eye contact with the load.** If it is impractical for the operator to have constant eye contact, then the danger area should be sealed off, and additional persons with full view of the operating area must be used to relay instructions to the operator
- **Lifting equipment must only be operated by persons who are clearly familiar with the operating instructions**
- **Lifting equipment must never be used for any purpose other than vertical lifts**
- **Do not lift an object to a greater height than is absolutely necessary**
- **Workers receiving the load (at heights) must use proper fall protection**

If you are in any way unsure about the safe method of using this equipment, DO NOT USE!

Intended Use

Simple manual lifting mechanism designed to lift and lower light loads vertically with the lifting operator placed at ground level. Also capable of load lowering with reduced load capacity

Before Use

Installation

IMPORTANT: A site risk assessment may be required as part of your national regulations. LOLER (Lifting Operations Lifting Equipment Regulations) 1998 in the UK.

1. Locate the gin wheel in a suitable, well-lit work area
2. Mount the gin wheel safely above the standing arms' length of the person who will be receiving the load. The load should be received below shoulder height of the recipient
3. Suspend gin wheel from a structure capable of supporting at least 3 x the safe working load (SWL). The supporting structure, Fig. II (1) must be capable of taking the combined weight of the load and pulling force of the operator, Fig. II (2 & 3) Consult an engineer if necessary
4. Use the correct rope for the intended load to be lifted. See 'Specification'. If using a third-party rope without a lifting hook, follow supplied instructions regarding attaching loads
5. Minimise the distance between the gin wheel and the scaffolding, Fig. I (1)
6. Secure the Loop (1) with brackets either side so it will not move, Fig. I (2) and additional support struts, Fig. I (3), for strength and rigidity if necessary

Checks before use

1. Check the Loop Securing Bolt (2), Pulley Securing Bolt (5) and Hook Securing Bolt (10) are tight and in good condition. Check the Rope Eyelet (8) is secure
2. Check the Rope (7) is not worn or frayed. Remove from service if not in flawless condition
3. Check the Pulley (4) wheel rotates freely. Place a label on the Pulley if necessary so it can be seen from a distance that the wheel is rotating. Operating the Pulley without a freely rotating wheel may damage the Rope

Operation

IMPORTANT: Restrict maximum loads to 1/5 of the lifting operators' combined body weight, Only one worker should ever be giving instructions.

1. Place the load directly below the pulley wheel and directly in line with the vertical rope
2. Avoid snatch or shock loading.. Use gradual controlled pulling, which maintains stability of the load
3. Always use suitable gloves whilst operating gin wheel
4. Do not exceed the weight capacity of the components
5. Check the load is secured properly (inside the safety latch, with the latch closed when using hook).
6. Check the load is clear of objects before lifting
7. Do not stand under or around the load whilst lifting
8. When lifting liquid, cover the bucket so the contents don't spill

IMPORTANT: Once the load is lifted to the required height, the load should be removed and the empty Lifting Hook lowered to ground level immediately.

Note: It is recommended a test lift of a metre or so should be carried out to check lifting stability

Accessories

- A range of accessories is available from your Silverline stockist. Spare parts can be obtained from toolsparesonline.com

Maintenance

- Regularly lubricate friction surfaces with grease but do not apply to threads or to the groove of the pulley wheel
- Where paint has been removed in use it is recommended to touch up to prevent corrosion especially around critical load bearing parts

Storage

Dry the pulley mechanism and store in a dry place to prevent corrosion. When not in use, store the Rope (7) according to the provided instructions.

FR

Descriptif du produit

1. Anneau
2. Boulon de fixation de l'anneau
3. Jante de la poulie
4. Poulie
5. Boulon de fixation de la poulie
6. Cadre de protection de la poulie
7. Corde
8. Œillet
9. Anneau du crochet de levage
10. Boulon de fixation du crochet
11. Linguet de sécurité
12. Crochet de levage

Corde non fournie. Corde recommandée : Silverline réf. 865628.

Caractéristiques techniques

Charge Maximale d'Utilisation (CMU) : . . . . 250 kg
Charge maximale de levage en cas d'utilisation sur échafaudage (BS 5973): . . . 50 kg
Diamètre de la poulie (roue) : . . . . . 254 mm
Largeur du cadre de la poulie : . . . . . 300 mm
Diamètre maximum de la corde : . . . . . 19 mm
Distance entre le cadre et l'anneau : . . . . . 465 mm
Diamètre interne de l'anneau : . . . . . 73 mm
Poids : . . . . . 10,5 kg

Consignes de sécurité relatives à l'utilisation d'une poulie manuelle

AVERTISSEMENT : Le port d'un casque de protection (par exemple un casque rigide) ainsi que de chaussures de sécurité est OBLIGATOIRE aussi bien pour l'opérateur que pour toute personne présente à proximité de la zone de danger.

AVERTISSEMENT : Veillez à délimiter la zone de danger à l'aide de barrières et de panneaux d'avertissement pour créer un vaste espace d'ACCÈS INTERDIT tout autour du système de levage. Durant toute opération de levage d'un objet, les zones se trouvant immédiatement en-dessous et autour doivent être toujours considérées comme extrêmement dangereuses. Veillez à ne jamais vous trouver dans ces zones. Enfants, animaux domestiques et toute tierce personne doivent absolument être tenues à l'écart.

IMPORTANT : Tout équipement de levage devrait être inspecté au moins une fois par an par une personne qualifiée. Les conclusions de l'inspection devrait être reportées dans un livre de bord pour référence ultérieure. La fréquence de telles inspections devrait être déterminée en fonction de la fréquence d'utilisation.

IMPORTANT : Lisez les présentes consignes ainsi que celles spécifiques à tout autre accessoire éventuellement utilisé en combinaison avec votre poulie manuelle comme par exemple celles relatives à l'utilisation d'une corde, d'une sangle d'arrimage ou d'une élingue.

Zone de danger

- **Tout équipement de levage doit être manœuvré d'un emplacement à partir duquel l'opérateur n'est pas en danger de chute d'une charge.** *L'opérateur ne doit en aucun cas se placer directement sous la charge soulevée.*
- **Un dispositif de levage et plus généralement tout matériel conçu pour soulever des charges au-dessus de la tête ne doit en aucun cas être utilisé pour soulever une personne.**

Inspection de l'équipement

- **Avant toute utilisation, vérifiez toujours l'état de l'équipement, notamment des cordes et des mécanismes de blocage.** *Les cordes ne doivent présenter ni coques, ni signes d'effilochage ou de coupure. Les mécanismes de blocage doivent fonctionner sans accroc, et doivent être exempts de poussière et d'accumulation de graisse.*
- **Tout support complémentaire éventuellement utilisé doit être en mesure de supporter le poids total de l'objet à soulever, avec une marge supplémentaire par mesure de précaution.**
- **Vérifiez que les crochets sont opérationnels.** *Un crochet présentant une distorsion de 10° ou bien une ouverture trop importante doit être remplacé.*
- **Vérifiez que le linguet de sécurité des crochets n'est pas endommagé ni tordu et ferme parfaitement l'ouverture du crochet.**
- **Toute partie de l'équipement de levage s'avérant endommagée ou usée doit être réparée, les pièces endommagées devant être remplacées par des pièces d'origine auprès d'un centre d'entretien agréé et ce, avant toute nouvelle utilisation.**
- **Ne modifiez d'aucune manière l'équipement de levage.** *Toute modification apportée à l'équipement constitue un risque de blessures pour l'utilisateur ainsi que pour les personnes à proximité, et invalidera la garantie.*

Fixation de la charge

- **Une charge ne doit être fixée / soutenue que par les points de levage spécifiquement prévus à cet effet.**
- **Utilisez uniquement une poulie disposant d'un crochet de levage pourvu d'un linguet de sécurité.**
- **La charge doit toujours pouvoir être soulevée sans entrave.** *Si la charge se coince ou est entravée pendant le levage, cela pourrait avoir pour conséquence de la déséquilibrer voire d'en desserrer l'attache, ce qui constituerait un grave danger.*
- **Avant de fixer une charge, assurez-vous qu'elle soit positionnée de manière parfaitement stable, et qu'elle le reste durant toute l'opération de levage.**

Pendant l'opération de levage

- **L'opérateur doit être en mesure de garder un contact visuel constant avec la charge.** *Si, pour des raisons pratiques, cela n'est pas possible, la zone dangereuse doit être bouclée et toute autre personne pouvant avoir une vue directe et totale sur la zone de manœuvre doit contribuer à transmettre les instructions à l'opérateur.*
- **L'équipement de levage doit être uniquement utilisé par des personnes ayant une parfaite connaissance des consignes d'utilisation.**
- **L'équipement de levage ne doit jamais être utilisé pour une application autre qu'un levage à la verticale.**
- **Ne soulevez pas d'objet à une hauteur supérieure à la hauteur strictement nécessaire.**
- **Les opérateurs devant réceptionner la charge (postés en hauteur) doivent disposer d'un équipement de protection anti-chutes approprié.**

Si vous avez un doute quelconque quant à la manière d'utiliser cet équipement en toute sécurité, NE L'UTILISEZ PAS !

Usage conforme

Mécanisme de levage manuel simple spécialement conçu pour faire monter et descendre une charge légère à la verticale et impliquant la présence de l'opérateur en charge du levage posté au sol. À noter qu'en cas d'utilisation de la poulie pour une opération de descente, la capacité de charge est alors réduite.

Avant utilisation

Installation

IMPORTANT : Il se peut qu'une évaluation des risques du site soit nécessaire en conformité avec la législation relative à l'utilisation d'équipements de levages en vigueur dans votre pays.

1. Choisissez un emplacement bien éclairé pour installer votre poulie.
2. Montez la poulie solidement à une hauteur située au-dessus de la distance équivalente à la longueur de bras tendus de l'opérateur chargé d'accueillir la charge. La charge quant à elle devrait être réceptionnée à une hauteur située sous le niveau des épaules de l'opérateur.
3. La poulie doit être suspendue à une structure pouvant supporter au moins 3 fois la Charge Maximale d'Utilisation (CMU). La structure portante Fig. II (1) doit être capable de supporter le poids de la charge combiné à la force de traction de l'opérateur, Fig. II (2 et 3). N'hésitez pas à consulter l'avis d'un ouvrier qualifié si nécessaire.
4. Assurez-vous que la corde utilisée soit appropriée pour la charge à soulever. Référez-vous aux « Caractéristiques techniques » spécifiées dans le présent manuel. Si vous décidez d'utiliser une corde d'une autre marque et n'étant pas pourvue d'un crochet de levage, référez-vous aux consignes de sécurité et d'utilisation propre à cette corde sur la manière de procéder pour y attacher la charge à soulever.
5. Veillez à réduire autant que possible la distance entre la poulie et l'échafaudage, Fig. I (1).
6. Assurez-vous que l'anneau (1) soit bien attaché en ajoutant des crochets de chaque côté pour l'empêcher de bouger tel qu'illustré en Fig. I (2). Vous pouvez également ajouter des entretoises de soutien supplémentaires, Fig. I (3) afin d'en renforcer la solidité et la rigidité.

Vérifications à mener avant toute utilisation

1. Vérifiez l'état du boulon de fixation de l'anneau (2), du boulon de fixation de la poulie (5) ainsi que de celui du crochet (10) et assurez-vous qu'ils soient tous trois bien serrés. Vérifiez également que l'œillet (8) destiné à recevoir la corde soit en parfait état.
2. Ensuite, vérifiez également l'état de la corde (7) elle-même. Elle ne doit présenter aucun signe d'usure et ne doit pas même être effilochée. Toute corde qui ne serait pas dans un état irréprochable devra être retirée du service.
3. Vérifiez que la poulie (4) tourne parfaitement libre. Si nécessaire, vous pouvez apposer une étiquette sur la poulie afin que celle-ci puisse être vue de loin et indiquer qu'elle est en train de tourner car en cours d'utilisation. L'utilisation d'une poulie qui serait gênée dans son mouvement de rotation pourrait avoir pour conséquence d'endommager la corde.

Mode d'emploi

IMPORTANT : Limitez le poids de la charge à soulever de manière à ce qu'il ne représente pas plus d' 1/5 du poids de l'opérateur en charge du levage. Un seul opérateur doit avoir la responsabilité de guider l'opération.

1. Disposez la charge à soulever directement sous la poulie, parfaitement alignée avec la corde suspendue à la verticale.
2. Veillez à garder une force de traction constante et progressive de manière à favoriser le maintien de la stabilité de la charge. Évitez des gestes brusques qui pourraient déstabiliser la charge et occasionner des chocs.
3. Veillez à toujours porter des gants adaptés lorsque vous utilisez une poulie à corde.
4. Assurez-vous de ne jamais dépasser la capacité maximale supportée par les différents composants.
5. Assurez-vous toujours que la charge soit parfaitement bien attachée (à l'intérieur du linguet de sécurité et en vous assurant que le linguet soit bien fermé en cas d'utilisation avec le crochet).
6. Assurez-vous qu'aucun objet tiers ne vienne perturber le levage de la charge.
7. Durant l'opération de levage, vous ne devez en aucun cas rester dans la zone immédiatement en-dessous ou autour de la charge soulevée.
8. Si vous devez soulever un récipient contenant du liquide, prenez soin de recouvrir le seau afin que son contenu ne se déverse pas.

IMPORTANT : Une fois que la charge à soulever à atteint la hauteur à laquelle elle était destinée, elle doit être retirée immédiatement du crochet qui la retient. Quant au crochet, une fois libéré de sa charge, il ne doit pas être maintenu en hauteur mais aussitôt renvoyé au niveau du sol.

Remarque : Il est vivement recommandé de réaliser un test avant l'opération de levage proprement dite, à une hauteur d'un mètre environ afin de vérifier la stabilité de la charge et éventuellement d'intervenir pour la rendre optimale.

Accessoires

- Une gamme élargie d'accessoires est disponible auprès de votre revendeur Silverline. Des pièces de rechange sont également disponibles auprès votre revendeur Silverline ainsi que sur www.toolsparesonline.com

Entretien

- Pensez à lubrifier régulièrement les parties soumises au frottement mais attention de ne pas appliquer de lubrifiant au niveau des filetages ou de la rainure de la poulie.
- S'il s'avère que la peinture s'est écaillée par endroits, il est vivement recommandé d'appliquer de la peinture pour retoucher ces zones afin de prévenir tout risque de corrosion.

Entreposage

Afin de prévenir tout risque de corrosion, séchez bien le mécanisme de la poulie avant de la ranger dans un endroit sec. Lorsque la corde (7) n'est pas utilisée, elle doit être rangée conformément aux consignes données lui étant spécifiquement relatives.

DE

Geräteübersicht

1. Ring
2. Ringsicherungsschraube
3. Seilrollenrand
4. Seilrolle
5. Seilrollensicherungsschraube
6. Seilrollenbügel
7. Seil
8. Seilkausche
9. Lasthakenöse
10. Hakensicherungsschraube
11. Sicherungsklinke
12. Lasthaken

Seil nicht im Lieferumfang enthalten. Es wird das Silverline-Lastseil 865628 empfohlen.

Technische Daten

Zulässige Tragfähigkeit (SWL): . . . . . 250 kg
Max. Hub beim Einsatz mit Gerüsten (BS 5973): . . . . . 50 kg
Seilrollendurchmesser: . . . . . 254 mm
Bügelbreite: . . . . . 300 mm
Max. Seildurchmesser: . . . . . 19 mm
Bügel- und Ringlänge: . . . . . 465 mm
Ring-Innendurchmesser: . . . . . 73 mm
Gewicht: . . . . . 10,5 kg

Sicherheitshinweise für Baurollen

WARNUNG! Der Bediener und alle in der Nähe des Gefahrenbereichs befindliche Personen müssen Kopfschutz (z.B. einen Baustellenhelm) und Sicherheitsschuhwerk tragen.

WARNUNG! Riegeln Sie den Bereich um das Hebezeug mit Absperrungen und Warnhinweisen großräumig ab. Beim Abheben einer Last sind der Bereich direkt unter sowie um die Last herum als hochgradig gefährlich einzustufen. Reichen Sie nicht in den Gefahrenbereich hinein und betreten Sie den Bereich nicht. Halten Sie Kinder, Tiere und Umstehende aus dem Hubbereich fern.

ACHTUNG! Hebezeuge müssen mindestens einmal jährlich von qualifiziertem Fachpersonal überprüft werden. Die Untersuchungsergebnisse sollten zur späteren Einsicht in einem Inspektionsbuch aufgezeichnet werden. Die Untersuchungshäufigkeit sollte in direktem Verhältnis zur Gebrauchshäufigkeit stehen.

ACHTUNG! Beachten Sie neben dieser Gebrauchsanweisung auch die Verwendungshinweise für andere Bestandteile der Hebevorrichtung wie z.B. Seile, Zurrgurte und Hebebänder.

Gefahrenbereich

- **Hebezeuge müssen von einer Stelle aus bedient werden, an welcher der Bediener keiner Gefahr durch möglicherweise herabfallende Lasten ausgesetzt ist (d.h. außerhalb des Gefahrenbereichs).** Der Bediener sollte sich niemals direkt unter die angeschlagene Last begeben.
- **Verwenden Sie Hebezeuge niemals zur Beförderung von Personen.**

Werkzeug überprüfen

- **Überprüfen Sie vor dem Gebrauch stets den Zustand des Werkzeugs. Achten Sie dabei insbesondere auf Seile und Schließmechanismen.** *Seile dürfen keine Knicke oder Anzeichen von Einschnitten oder Ausreißen aufweisen. Schließmechanismen müssen frei arbeiten sowie frei von übermäßigem Schmutz und Schmierfett sein.*
- **Alle zusätzlichen Stützvorrichtungen müssen in der Lage sein, das gesamte Gewicht der zu hebenden Last zu tragen sowie über eine gewisse zusätzliche Kapazität als Sicherheitsreserve verfügen.**
- **Überprüfen Sie, dass der Lasthaken intakt ist.** *Falls der Haken um mehr als 10° verbogen ist oder eine übermäßige Halsöffnung aufweist, muss er ersetzt werden.*
- **Überprüfen Sie, dass die Sicherheitsklinke am Lasthaken nicht beschädigt oder verbogen ist; die Sicherheitsklinke muss die Hakenöffnung vollständig verschließen.**
- **Falls ein Teil des Hebezeugs beschädigt oder verschlissen ist, muss es vor dem Gebrauch von einer zugelassenen Fachwerkstatt gegen ein Originalersatzteil ausgetauscht werden.**
- **Hebezeuge dürfen nicht modifiziert werden.** *Jeder Versuch, dieses Werkzeug zu verändern, führt zum Erlöschen der Garantie und kann ernsthafte Verletzungen der eigenen Person oder in der Nähe befindlicher Personen verursachen.*

Anschlagen einer Last

- **Lasten dürfen nur an den entsprechenden Hebepunkten angeschlagen/abgestützt werden.**
- **Die Baurolle darf nur mit einem funktionierenden Sicherungsbügel am Lasthaken eingesetzt werden.**
- **Es muss stets freier Hub der Last gewährleistet sein.** Wenn die Last sich verfängt oder während des Hebevorgangs behindert wird, kann sie aus dem Gleichgewicht geraten oder sich lösen und auf diese Weise zu einer Sicherheitsgefahr werden.
- **Hängen Sie eine Last immer nur so an, dass sie vor und während des gesamten Hubvorgangs stabil gelagert ist.**

Während des Hubvorgangs

- **Der Bediener muss während des gesamten Hebevorgangs ein Auge auf die Last haben.** Falls sich dies als für den Bediener nicht praktikabel erweisen sollte, dann muss der Gefahrenbereich abgeriegelt werden. In diesem Fall müssen andere Personen mit voller Sicht auf den Arbeitsbereich eingesetzt werden, um Anweisungen an den Bediener zu übermitteln.
- **Hebezeug darf nur von Personen bedient werden, die mit der Bedienungsanweisung vollständig vertraut sind.**
- **Hebezeug darf nur für senkrechtes Heben und keine anderen Tätigkeiten benutzt werden.**
- **Heben Sie Gegenstände nicht höher als absolut notwendig.**
- **Die die Last in höhergelegenen Bereichen entgegennehmenden Arbeiter müssen mit entsprechend geeigneten Absturzsicherungen gesichert sein.**

Sollten Sie in irgendeiner Weise unsicher bezüglich der sicheren Benutzung dieses Werkzeugs sein, verwenden Sie es nicht!

Bestimmungsgemäße Verwendung

Einfache, manuelle Hubvorrichtung zum vertikalen Anheben und Senken leichter Lasten, bei dem sich der Baurollenbediener am Boden befinden muss. Auch zum Herablassen von Lasten, allerdings nur unter verringerter Tragfähigkeit.

Vor Inbetriebnahme

Installation

ACHTUNG! Vor Ort ist eine Risikobewertung durchzuführen, falls diese durch nationale Regelungen vorgeschrieben ist.

1. Bringen Sie die Baurolle in einen entsprechend geeigneten Arbeitsbereich mit guten Lichtverhältnissen.
2. Montieren Sie die Baurolle auf sichere Art und Weise eine Armlänge über dem stehenden Lastempfänger. Die Last muss sich unter Schulterhöhe des Arbeiters befinden.
3. Sorgen Sie dafür, dass der Hebelzug so angebracht wird, dass er mit mindestens dem Dreifachen der zulässigen Traglast (SWL) belastet werden kann. Die tragende Konstruktion (siehe Abb. II, (1)) muss das Lastgewicht (siehe Abb. II, (2)) und die Zugkraft des Bedieners halten können (Abb. II (2 u. 3). Wenden Sie sich bei Bedarf an einen Bautechniker.
4. Verwenden Sie ein für die Anwendung geeignetes Seil. (siehe „Technische Daten"). Befolgen Sie bei Verwendung eines hakenlosen Seils eines anderen Herstellers die mitgelieferten Anweisungen hinsichtlich des Anschlagens von Lasten.
5. Reduzieren Sie den Abstand zwischen Baurolle und Gerüst auf ein Minimum (siehe Abb. I, (1)).
6. Sichern Sie den Ring (1) auf beiden Seiten mit Gerüstschellen (siehe Abb. I, (2)), um ein Verrutschen der Baurolle zu verhindern, sowie bei Bedarf mit zusätzlichen Verstrebungen (siehe Abb. I, (3)), um die Stabilität und Belastbarkeit zu erhöhen.

Vor Gebrauch durchzuführende Überprüfungen

1. Überprüfen Sie die Ringsicherungsschraube (2), die Seilrollensicherungsschraube (5) und die Hakensicherungsschraube (10) auf festen Sitz und ordnungsgemäßen Zustand. Kontrollieren Sie, dass die Seilkausche (8) gesichert ist.
2. Vergewissern Sie sich, dass das Seil (7) nicht verschlissen oder ausgefranst ist. Ziehen Sie es aus dem Verkehr, wenn es sich nicht mehr in einwandfreiem Zustand befindet.
3. Prüfen Sie, dass sich die Seilrolle (4) frei dreht. Kleben Sie gegebenenfalls ein Schild an die Seilrolle, um dies auch von Weitem aus kontrollieren zu können. Die Verwendung der Baurolle ohne frei drehende Seilrolle kann zu Schäden am Seil führen.

Bedienung

ACHTUNG! Begrenzen Sie das Lastgewicht auf höchstens 1/5 des kombinierten Körpergewichts der Bediener. Es darf nur ein Arbeiter Anweisungen entgegen nehmen.

1. Setzen Sie die Last direkt unter die Seilrolle und in einer Linie mit dem senkrecht verlaufenden Seil.
2. Vermeiden Sie Reiß- und Stoßbelastungen. Ziehen Sie die Last langsam und kontrolliert hoch, um sie stabil zu halten.
3. Tragen Sie bei der Arbeit mit Baurollen stets angemessene Arbeitshandschuhe.
4. Überschreiten Sie nicht die Tragfähigkeit der einzelnen Komponenten.
5. Prüfen Sie, dass die Last ordnungsgemäß gesichert ist (d.h. hinter der Sicherheitsklinke, bei geschlossenem Lasthaken).
6. Kontrollieren Sie, dass. die Last nicht gegen Gegenstände stoßen kann.
7. Stellen Sie sich beim Heraufziehen nicht unter die Last.
8. Verwenden Sie zum Anheben von Flüssigkeiten einen Eimer mit Deckel, um ein Verschütten des Eimerinhalts zu vermeiden.

ACHTUNG! Wenn die Last auf die benötigte Höhe angehoben ist, muss sie abgenommen und der leere Lasthaken umgehend wieder auf den Boden abgesenkt werden.

Hinweis: Es wird empfohlen, einen Probehub in etwa 1 m Höhe vorzunehmen, um die Hubstabilität zu prüfen.

Zubehör

- Eine Vielzahl an Zubehör können Sie über Ihren Silverline-Fachhändler beziehen. Ersatzteile sind unter www.toolsparesonline.com erhältlich.

Wartung und Pflege

- Schmieren Sie die Reibungsflächen in regelmäßigen Abständen. Achten Sie dabei darauf, dass es nicht auf Gewinde oder die Rille der Seilrolle gerät.

Lagerung

Trocknen Sie den Zugmechanismus und lagern Sie ihn an einem trockenen Ort, um Korrosion vorzubeugen. Lagern Sie das Seil (7) bei Nichtgebrauch gemäß der mitgelieferten Anleitung.

ES

Características del producto

1. Anilla de sujeción
2. Tornillo de seguridad de la anilla
3. Carcasa de la polea
4. Polea
5. Tornillo de seguridad de la polea
6. Protector de la polea
7. Cuerda
8. Anilla de la cuerda
9. Anilla del gancho
10. Tornillo de seguridad del gancho
11. Cierre de seguridad
12. Gancho de carga

Características técnicas

CTS (carga de trabajo segura): . . . . . 250 kg
Altura máxima de elevación para uso en andamios (BS 5973): . . . . . 50 kg
Diámetro de la polea/carcasa: . . . . . 254 mm
Ancho del bastidor de la rueda: . . . . . 300 mm
Diámetro máximo de la cuerda: . . . . . 19 mm
Longitud del bastidor de la rueda y la anilla: . . . . . 465 mm
Diámetro interno de la anilla: . . . . . 73 mm
Peso: . . . . . 10,5 kg

Cuerda no incluida. Se recomienda utilizar la cuerda Silverline 865628.

Instrucciones de seguridad para poleas simples

ADVERTENCIA: Asegúrese de que el usuario y las personas cercanas a la zona de trabajo lleven siempre protección para la cabeza (casco de seguridad) y calzado de seguridad adecuado.

ADVERTENCIA: Utilice barreras y señales de seguridad para DELIMITAR EL PERÍMETRO de la zona de trabajo. El área de trabajo situada debajo de la carga debe considerarse una zona de trabajo peligrosa. Nunca se coloque debajo de la carga. No permita que los niños, personas o animales estén colocados debajo de la carga.

IMPORTANTE: El equipo de elevación debe ser inspeccionado por una persona cualificada por lo menos una vez al año, tomando nota del resultado en el libro de inspección como futura referencia.

IMPORTANTE: Lea atentamente el manual de instrucciones suministrado junto a los manuales de los accesorios de elevación adicionales (cuerdas, correas, eslingas).

Área de peligro

- **El equipo de elevación debe utilizarse desde un lugar donde el usuario no corra ningún riesgo de que la carga pueda caerle encima.** El usuario nunca debe colocarse debajo de la carga.
- **Nunca utilice equipo de elevación para izar a personas.**

Inspeccione el equipo

- **Antes de usarlo, compruebe siempre el estado del equipo, prestando especial atención a las cuerdas y mecanismos de bloqueo.** Las cuerdas nunca deben estar enredadas desgastadas o cortadas. Los mecanismos de bloqueo deben funcionar sin obstrucciones y no tener suciedad o grasa excesiva.
- **Todos los soportes adicionales deben poder soportar el peso completo del objeto a elevar, más un margen de peso adicional como medida de seguridad.**
- **Compruebe que los ganchos estén en buen estado.** Una distorsión de 10° del gancho o una boca de gancho excesivamente ensanchada indican que el gancho ha de sustituirse.
- **Compruebe que los cierres de seguridad están en buen estado y que cierran completamente la boca del gancho.**
- **Si cualquier parte del equipo de elevación resulta dañada o desgastada, deberá repararse con recambios originales en un servicio técnico autorizado antes de poder usarla.**
- **No modifique ninguna pieza del equipo de elevación.** Cualquier intento de modificar el equipo invalidará la garantía y podría causar lesiones a usted o a las personas que estén a su alrededor.

Sujeción de la carga

- **La carga debe sujetarse/colgarse sólo en los puntos de elevación previstos.**
- **Utilice esta polea siempre con un gancho con cierre de seguridad.**
- **La carga nunca debe estar obstruida.** Si la carga se engancha o si se restringe su elevación, se producirá sobrecarga del equipo de elevación.
- **Sujete siempre la carga de forma que esté estable durante todo el proceso de elevación.**

Durante la elevación

- **El operario no debe nunca perder de vista la carga.** En caso de que esto no sea posible, deberá aislarse la zona de peligro y hacer que otras personas vigilen la carga para dar instrucciones al operario.
- **El equipo de elevación sólo deberá ser utilizado por personas que estén familiarizadas con las instrucciones de uso.**
- **El equipo de elevación no debe nunca utilizarse para otro fin distinto para el cual ha sido diseñado.**
- **No levante ningún objeto a una altura superior a lo necesario.**
- **Los usuarios que reciban la carga en altura deben llevar siempre protección aticaídas.**
- **Si tiene dudas acerca de cómo usar este equipo de una forma segura, NO LO USE.**

Aplicaciones

Polea simple manual indicada para izar y bajar cargas verticales mediante un usuario colocado en la parte inferior. Este producto también puede utilizarse para bajar cargas pesadas.

Antes de usar

Instalación

IMPORTANTE: En Reino Unido puede ser necesaria la evaluación de los riesgos en la zona de trabajo según la legislación LOLER de 1998 (normativa para equipos de elevación).

1. Coloque la polea en un área de trabajo bien iluminada.
2. Coloque la polea a la altura de los hombros del usuario que recibirá la carga. La carga nunca debe izarse a una altura superior de los hombros del usuario.
3. Asegúrese de que la polea esté suspendida sobre una estructura capaz de soportar una carga de por lo menos 3 veces de la carga máxima permitida (SWL). La estructura (Fig. II) (1) debe ser capaz de soportar el peso de la carga (Fig. II) (2) y la fuerza de tracción ejercida por el usuario (Fig. II) (2 y 3). Consulte con un especialista si es necesario.
4. Asegúrese de que la cuerda sea adecuada para la polea y el tipo de carga. Véase la sección "Características técnicas". Lea atentamente las instrucciones de seguridad cuando utilice cuerdas sin gancho de otras marcas.
5. Minimice siempre la distancia entre la polea y el andamio de trabajo (Fig. I) (1).
6. Fije la anilla de sujeción (1) con abrazaderas en cada lado para que esta no se pueda mover (Fig. I) (2). Para mayor seguridad, utilice puntales adicionales si es necesario (Fig. I) (3).

Inspección antes de usar

1. Compruebe que el tornillo de seguridad de la anilla (2), el tornillo de seguridad de la polea (5) y el tornillo de seguridad del gancho funcionen correctamente. Compruebe que la anilla de la cuerda (8) esté en buenas condiciones.
2. Asegúrese de que la cuerda (7) no esté deshilachada. No utilice la cuerda cuando esté en mal estado.
3. Compruebe que la polea (4) se mueva correctamente. Coloque una etiqueta en la polea para comprobar que se mueva correctamente cuando esté alejado. Utilizar la polea sin la rueda podría dañar la cuerda.

Funcionamiento

IMPORTANTE: La carga máxima nunca debe superar 1/5 del peso combinado de los usuarios. Solamente uno de los usuarios debe dar instrucciones cuando esté izando la carga.

1. Coloque la carga directamente por debajo de la cuerda Evite izar la carga de forma abrupta para evitar que la carga pueda soltarse. Suba la carga siempre de forma progresiva y lenta.
2. Utilice siempre guantes de protección cuando utilice este producto.
3. Asegúrese de que la carga no supere el límite de carga de todas las piezas y componentes utilizados.
4. Compruebe que la carga esté sujeta de forma correcta (cierre de seguridad cerrado cuando utilice el gancho).
5. Asegúrese de no hayan obstáculos al izar la carga.
6. Nunca se coloque por debajo o alrededor de la carga.
7. Tape el capazo o recipiente cuando este contenga líquidos antes de izar la carga.

IMPORTANTE: Retire la carga del gancho después de que haya llegado a su destino. Baje el gancho hasta su posición de inicio.

Nota: Antes de comenzar la tarea, compruebe antes el funcionamiento de la polea levantando la carga a pequeña altura (1 metro aprox.)

Accesorios

- Existen gran variedad de accesorios para esta herramienta disponibles en su distribuidor Silverline más cercano o a través de www.toolsparesonline.com

Mantenimiento

- Lubrique las superficies donde haya fricción. Nunca aplique grasa en las roscas o la ranura de la rueda de la polea.

Almacenaje

Mantenga siempre seca la polea y guárdela en un lugar seco para evitar la corrosión. Guarde la cuerda (7) cuando no la utilice siguiendo las instrucciones suministradas por el fabricante.

IT

Familiarizzazione con il prodotto

1. Occhiello
2. Bullone di blocco dell'occhiello
3. Bordo della carrucola
4. Carrucola
5. Bullone di blocco della carrucola
6. Guardia della carrucola
7. Fune
8. Cappio della fune
9. Occhiello di sollevamento gancio
10. Bullone di blocco gancio
11. Chiusura a scatto di sicurezza
12. Gancio di sollevamento

Specifiche tecniche

Carico utile di sicurezza : . . . . . 250 kg
Sollevamento massimo quando usato su impalcature (BS 5973): . . . . . 50 kg
Diametro carrucola : . . . . . 254 mm
Larghezza telaio carrucola: . . . . . 300 mm
Diametro fune max.: 19mm
Lunghezza ruota della carrucola e : . . . . . 465 mm
Ø interno cappio: . . . . . 73 mm
Peso: . . . . . 10,5 kg

La fune non è inclusa. Si raccomanda la fune Silverline 865628.

Sicurezza carrucola a fune con gancio

ATTENZIONE: Dispositivi di protezione per il capo (ad esempio un casco rigido) e calzature di protezione, dovranno essere indossati dall'operatore e da tutte le persone che si trovano nei pressi dell'area pericolosa

ATTENZIONE: Creare un'ampia ZONA DI PERICOLO intorno alla zona di sollevamento utilizzando barriere e segnali di pericolo. Ogni volta che un oggetto viene sollevato, l'area immediatamente sotto lo stesso e l'area circostante devono essere considerate zone estremamente pericolose. Non avvicinarsi o entrare nella zona. Mantenere animali e bambini lontani dalla zona di sollevamento.

IMPORTANTE: Le attrezzature di sollevamento andrebbero ispezionate da personale qualificato almeno una volta ogni anno e i risultati dell'ispezione andrebbero annotati in un registro di controllo per ogni riferimento futuro. La frequenza delle ispezioni dovrebbe essere direttamente proporzionale alla frequenza di utilizzo.

IMPORTANTE: Leggere le istruzioni in combinazione con le istruzioni allegate a qualsiasi componente richiesta per le operazioni di sollevamento, incluse corde, imbragature da cargo, ecc.

Zona di pericolo

- **Le apparecchiature di sollevamento devono essere comandate da una posizione in cui l'operatore non sia a rischio di caduta carichi, pertanto questi dovrà posizionarsi al di fuori dalla zona di pericolo**
- **È severamente vietato usare i macchinari di sollevamento per trasportare persone**

Ispezionare l'attrezzatura

- **Prima dell'uso, controllare sempre le condizioni dell'attrezzatura, prestando particolare attenzione alle funi, ai meccanismi di bloccaggi.** Le funi devono essere prive di piegature e non dovranno mostrare segni di danni da sfregamento o da taglio. I meccanismi di bloccaggio dovranno funzionare liberamente e dovranno essere privi di eccessivi depositi di sporco o di grasso.
- **I dispositivi di fissaggio del carico dovranno essere non solo in grado di sostenere l'intero peso dell'oggetto da sollevare ma, come misura di sicurezza, garantire anche una portata supplementare.**
- **Controllare che i ganci siano in buone condizioni.** Un gancio con più di 10° di torsione rispetto al normale o con un'apertura eccessiva va sostituito.
- **Controllare che tutte le chiusure a scatto del gancio non presentino danni o curvature e che sigillino completamente le aperture del gancio.**
- **Se una qualsiasi parte del dispositivo di sollevamento dovesse essere danneggiata o usurata, dovrà essere riparata con ricambi originali presso un centro di assistenza autorizzato prima di utilizzare l'attrezzatura.**
- **NON modificare qualsiasi attrezzatura di sollevamento.** Ogni tentativo di manomettere l'attrezzatura invaliderà la garanzia e potrebbe causare gravi lesioni a se stessi o ad altri intorno a voi.

Fissaggio del carico

- **Qualsiasi carico dovrà essere agganciato e sostenuto esclusivamente dai punti di ancoraggio previsti**
- **Utilizzare la carrucola a fune con gancio esclusivamente con un fermo di sicurezza funzionante sul gancio**
- **Il carico non deve presentare alcun ostacolo al sollevamento.** Se il carico dovesse essere impigliato ed ostacolato durante il sollevamento, potrebbe diventare instabile o potrebbe allentarsi e diventare un pericolo per la sicurezza.
- **Prima di fissare il carico, assicurarsi che sia stabile e che rimanga stabile durante il processo di sollevamento.**

Durante il sollevamento

- **L'operatore deve avere un continuo contatto visivo con il carico.** *Qualora non sia possibile per l'operatore di avere un continuo contatto visivo, la zona di pericolo deve essere sigillata, e altre persone con vista completa della zona operativa deve essere utilizzata per comunicare le istruzioni all'operatore*
- **I dispositivi di sollevamento devono essere azionati esclusivamente da persone che conoscono a fondo le istruzioni di uso e funzionamento**
- **I dispositivi di sollevamento non devono essere utilizzati per altri scopi fatta eccezione per il sollevamento verticale dei carichi**
- **Non sollevare un oggetto ad un'altezza maggiore dello stretto necessario**
- **Gli operatori che ricevono il carico (in altezza) devono utilizzare una protezione da caduta adatta**

In caso di dubbi sul metodo sicuro di utilizzo del dispositivo, non utilizzarlo.

Destinazione d'uso

Semplice meccanismo di sollevamento manuale, progettato per sollevare carichi leggeri verticalmente con l'operatore che solleva il carico posizionato a terra Normalmente utilizzato su impalcature per sollevare materiali di costruzione. Può essere utilizzato anche per calare un carico con una capacità di carico inferiore

Prima dell'uso

Installazione

IMPORTANTE: Come parte della regolazione locale potrebbe rendersi necessaria una valutazione del rischio in loco.

1. Posizionare la carrucola in una zona di lavoro adatta e ben illuminata.
2. Montare la carrucola al di sopra del braccio proteso dell'operatore che deve ricevere il carico. Il carico non deve essere ricevuto ad un'altezza inferiore a quella della spalla dell'operatore.
3. Sospendere la carrucola da una struttura capace di supportare un carico corrispondente ad almeno 3 carichi utili di sicurezza. La struttura di supporto al punto di sospensione, deve essere capace di sopportare il peso del carico, Fig. II (2 e 3) e la forza di trazione dell'operatore, Fig. II (3) che equivale al carico utile di sicurezza. Consultare un esperto se necessario.
4. Utilizzare una fune adatta all'utilizzo che si intende fare della carrucola.Vedi "Specifiche tecniche". Se si utilizza una fune diversa da quella consigliata, senza gancio di sollevamento, seguire le istruzioni fornite dal produttore per il sollevamento dei carichi.
5. Minimizzare la distanza tra la carrucola e l'impalcatura, Fig. I (1).
6. Assicurare l'occhiello (1) con dei supporti su entrambi I lati di modo che non si possa muovere, Fig. I (2) e con dei sostegni addizionali, Fig. I (3), nel caso siano necessarie maggiore forza e rigidità.

Controlli prima dell'utilizzo

1. Verificare che il bullone di blocco dell'occhiello (2), il bullone di blocco della carrucola (5) e bullone di blocco del gancio (10) siano ben stretti e in buone condizioni. Controllare che il cappio della fune (8) sia ben assicurato
2. Controllare che la fune (7) non sia consumata. Rimuovere dal servizio se non in condizioni perfetti.
3. Controllare che la carrucola (4) giri liberamente. Posizionare un'etichetta sulla carrucola, di modo che sia visibile a distanza. Utilizzare una carrucola che non ruota liberamente potrebbe danneggiare la fune.

Funzionamento

IMPORTANTE: Restringere il carico massimo a 1/5 del peso combinato degli operatori addetti al sollevamento. Un solo operatore dovrà incaricarsi di dare istruzioni.

1. Posizionare il carico direttamente al di sotto della carrucola, direttamente in linea con la fune verticale.
2. Evitare strappi o choc al carico. Tirare gradualmente per mantenere il carico stabile.
3. Utilizzare sempre dei guanti quando si lavora con la carrucola
4. Accertarsi del fatto che il carico non superi la capacità di peso dei componenti
5. Controllare che il carico sia ben assicurato.
6. Controllare il carico non sbattano contro oggetti o strutture nei dintorni
7. Durante il sollevamento, non posizionarsi al di sotto del carico. Quando si solleva un liquido, coprire il secchio di modo che il contenuto non fuoriesca.

IMPORTANTE: Una volta sollevato il carico all'altezza richiesta, rimuoverlo e abbassare il gancio di sollevamento immediatamente.

NB: Si raccomanda una prova di sollevamento di circa un metro per verificare la stabilità del prodotto

Accessori

- Una vasta gamma di accessori e componenti, sono disponibili presso i nostri rivenditori Silverline. Le parti di ricambio possono essere reperite su toolsparesonline.com

Manutenzione

- Lubrificare regolarmente le superfici di frizione con grasso ma non applicare ai fili o alla scanalatura
- Dove è stata rimossa la vernice, ritoccarla per prevenire la corrosione, specialmente su parti che sostengono il carico

Conservazione

Asciugare il meccanismo della carrucola e conservare in un posto asciutto per prevenire la corrosione. Quando non in uso, conservare la fune (7) secondo le istruzioni.

NL

Productbeschrijving

1. Lus
2. Lusbevestigingsbout
3. Rand katrolwiel
4. Katrolwiel
5. Katrolwielbevestigingsbout
6. Katrolwielbescherming
7. Touw
8. Touwoog
9. Lus hijshaak
10. Haakbevestigingsbout
11. Veiligheidsknip
12. Hijshaak

Touw niet inbegrepen. Aanbevolen touw Silverline 865628

Specificaties

Veilige werklast
(Safe Working Load - SWL): . . . . . 250 kg
Maximum op te tillen last wanneer gebruikt
in combinatie met steigers (BS 5973):. . . . . 50 kg
Katrol/huls diameter: . . . . . 254 mm
Breedte wielframe: . . . . . 300 mm
Maximum touwdiameter:. . . . . 19 mm
Wielframe en luslengte:. . . . . 465 mm
Inwendige lusdiameter : . . . . . 73 mm
Gewicht: . . . . . 10.5 kg

Veiligheid Takel

WAARSCHUWING: De operator en mensen in de buurt van de gevarenzone dienen STEEDS hoofdbescherming (bijv. een helm) en beschermend schoeisel te dragen.

WAARSCHUWING: Creëer een ruime UITSLUITINGSZONE rond het hijsmechanisme met behulp van barrières en waarschuwingsborden. Wanneer een voorwerp wordt opgetakeld, dienen de zones onmiddellijk onder en naast het voorwerp beschouwd te worden als zeer gevaarlijk. Betreed of reik niet in deze zone. Houd kinderen, dieren, en omstaanders buiten de takelzone.

BELANGRIJK: Hijsuitrusting dient ten minste één maal per jaar gecontroleerd te worden door een gekwalificeerde persoon.De resultaten van de inspectie dienen opgetekend te worden in een logboek om later geraadpleegd te kunnen worden. De frequentie van de controle dient gerelateerd te zijn aan de gebruiksfrequentie.

BELANGRIJK: Lees deze instructies, alsook welke instructies dan ook die geleverd zijn met bijkomende onderdelen die nodig zijn voor het ophijsen, met inbegrip van touw en riemen.

Gevarenzone

- **Hijsuitrusting dient gebruikt te worden vanuit de positie waarin de operator geen risico loopt in het geval dat de last zou vallen. De operator mag nooit rechtstreeks onder de last gepositioneerd zijn.**
- **Gebruik het gereedschap of de uitrusting nooit voor het optillen van personen**

Inspecteer de uitrusting

- **Controleer de toestand van de uitrusting voorafgaand aan het gebruik ervan, waarbij specifieke aandacht dient geschonken te worden aan de touwen en aan de vergrendel- en immobilisatiemechanismen.** Touwen dienen vrij te zijn van kinken, en mogen geen tekenen van rafels of snedes vertonen. Vergrendelmechanismen moeten vlot werken en moeten vrij zijn van vuil en vet.
- **Eventuele bijkomende steunen moeten in staat zijn om het volledige gewicht op te nemen van het op te hijsen voorwerp, vermeerderd met een bepaalde extra capaciteit als voorzorgsmaatregel.**
- **Controleer de toestand van de haken.** Indien een haak een torsie vertoont van meer dan 10°, of indien hij een keelopening vertoont die te groot is,dient hij vervangen te worden
- **Controleer alle veiligheidshaakborgingen om er zeker van te zijn dat ze niet beschadigd of verbogen zijn, en dat ze de haakopeningen volledig afdekken .**
- **indien men constateert dat welk deel dan ook van de hijsuitrusting beschadigd of versleten is, dient dit deel vervangen te worden door oorspronkelijke onderdelen in een geautoriseerd servicecentrum, en dit alvorens de uitrusting gebruikt wordt**
- **Wijzig geen enkele hijsuitrusting.** Welke poging dan ook om deze uitrusting te wijzigen, maakt de waarborg ongedaan en kan aanleiding geven tot ernstig letsel, voor uzelf of voor eventuele omstaanders.

Bevestigen van een last

- **Welke last dan ook dient bevestigd/gedragen te worden door gebruik te maken van de gepaste hijspunten.**
- **Maak enkel gebruik van een takel met een correct werkende veiligheid op de hijshaak.**
- **De lasten moet vrij opgetild kunnen worden.** Indien de last gehinderd of tegengehouden wordt tijdens het optillen, kan hij instabiel worden of loskomen en zodoende een gevaar voor de veiligheid vormen.
- **Alvorens een last aan te slaan, moet men ervoor zorgen dat hij stabiel is en stabiel zal blijven tijdens het volledige hijsproces.**

Tijdens het ophijsen

- **De operator dient de last constant visueel waar te kunnen nemen.** Indien het niet praktisch is om de operator constant visueel contact te laten houden met de last, moet de gevarenzone afgezet worden en moeten er bijkomende personen aanwezig zijn met een volledig overzicht over de werkingszone om instructies te kunnen geven aan de operator.
- **Hijsuitrusting mag enkel bediend worden door personen die bekend zijn met de bedieningsinstructies**
- **Hijsuitrusting mag nooit gebruikt worden voor andere doeleinden dan voorwerpen verticaal op te hijsen**
- **Til geen voorwerp op tot op een hoogte die hoger is dan absoluut noodzakelijk**
- **Arbeiders die de last in ontvangst nemen (op hoogte) dienen de geschikte valbescherming te gebruiken**

Indien u op welke wijze dan ook niet zeker bent van de veilige gebruikswijze van deze uitrusting, GEBRUIK ZE DAN NIET!

Voorzien gebruik

Eenvoudig handmatig hijsapparaat dat ontworpen is om lichte lasten verticaal op te hijsen, waarbij de operator op grondniveau staat. Het is eveneens mogelijk om lasten neer te laten, maar dan met een lagere capaciteit..

Voorafgaand aan het gebruik

Installatie

BELANGRIJK: Een risicoanalyse van de site kan nodig zijn als onderdeel van uw nationale regelgeving. LOLER (Lifting Operations Lifting Equipment Regulations) 1998 in het VK.

1. Plaats de katrol in een geschikte en goed verlichte zone.
2. Monteer de katrol boven de armlengte in staande positie is gelegen van de persoon die de last in ontvangst zal nemen. De last moet onder de schouderhoogte in ontvangst worden genomen.
3. De katrol aan een structuur die in staat is om een last te dragen die ten minste 3x de veilige werklast (Safe Working Load - SWL) bedraagt. De dragende structuur moet, figuur II (1), in staat zijn om het gewicht van de last te dragen, Raadpleeg een ingenieur indien nodig
4. Gebruik het juiste touw om de gewenste belasting te verlichten. Zie "Specificaties". Indien gebruik wordt gemaakt van een touw van een derde partij zonder hijshaak, volg dan de meegeleverde instructies met betrekking tot het aanslagen van de last
5. Minimaliseer de afstand tussen de katrol en de steiger, figuur I (1)
6. Bevestig de lus (1) met beugels aan beide zijden zodat ze niet kan bewegen, figuur I (2), en gebruik bijkomende steunen, figuur I (3), voor extra sterkte en starheid, indien nodig.

Controles voorafgaand aan het gebruik

1. Controleer de bevestigingsbout van de lus (2), de bevestigingsbout van het wiel (5), alsook de bevestigingsbout van de haak (10), om er zeker van te zijn dat ze goed aangedraaid zijn en in goede staat verkeren. Controleer het oog van het touw (8)
2. Controleer dat het touw (7) niet versleten is of rafels vertoont. Haal het touw uit dienst indien het niet in perfecte staat verkeert.
3. Controleer of het katrolwiel (4) vrij en ongehinderd draait. Breng indien nodig een label aan op het katrolwiel zodat vanop een afstand duidelijk kan vastgesteld worden wanneer het wiel draait. Het gebruik van het katrolwiel zonder dat het wiel vrij kan draaien, kan het touw beschadigen.

Werking

BELANGRIJK: Beperk de maximum last tot 1/5 van het gecombineerde lichaamsgewicht van de operators. Slechts één werknemer zou ooit instructies moeten geven.

1. Plaats de last recht onder het katrolwiel uitgelijnd met het verticale touw.
2. Vermijd schokken Trek geleidelijk en gecontroleerd aan het touw zodat de stabiliteit van de last in stand wordt gehouden.
3. Draag steeds geschikte handschoenen wanneer u met een katrol werkt
4. De gewichtscapaciteit van de componenten niet overschrijden.
5. Controleer of de last goed is aangeslagen (binnen de veiligheidsknip met de vergrendeling gesloten bij gebruik met hijshaak).
6. Controleer of de last vrij is van voorwerpen vordaat u eraan heft
7. Sta tijdens het ophijsen niet dicht bij de zone onder de last.
8. Wanneer men vloeistoffen ophijst, dient men de emmer af te dekken om morsen te voorkomen.

BELANGRIJK: Zodra de last is opgehesen tot de gewenste hoogte dient de last verwijderd te worden en moet de lege hijshaak onmiddellijk terug omlaag gebracht worden.

Opmerking: Het is aan te bevelen dat er een hijstest over ongeveer een meter wordt uitgevoerd om de stabiliteit te testen.

Accessoires

- Een heel gamma aan accessoires zijn te verkrijgen bij uw Silverline-vertegenwoordiger. Reserveonderdelen zijn te verkrijgen op toolsparesonline.com

Onderhoud

- Smeer regelmatig de wrijvingsoppervlakken, maar breng geen vet aan op schroefdraad of in de groef van het katrolwiel
- Schilder de plaatsen waar de verf is gedragen door het gebruik, ter bescherming tegen corrosie

Opberging

Droog het katrolmechanisme en berg het op een droge plaats op om corrosie te voorkomen.

PL

Przedstawienie produktu

1. Pierścień
2. Śruba zabezpieczająca pierścień
3. Obręcz koła pasowego
4. Koło pasowe
5. Śruba zabezpieczająca koło pasowe
6. Osłona koła pasowego
7. Lina
8. Pierścień haka linowego
9. Hak z przelotką
10. Śruba zabezpieczająca hak
11. Zatrzask bezpieczeństwa
12. Hak dźwigowy

Lina nie znajduje się w komplecie z produktem. Polecana lina Silverline 865628.

Dane techniczne

Bezpieczne obciążenie robocze (SWL):. . . . . 250 kg
Maksymalne obciążenie w przypadku
korzystania z rusztowaniem (BS 5973): . . . . . 50 kg
Średnica koła pasowego: . . . . . 254 mm
Szerokość ramy koła:. . . . . 300 mm
Maksymalna średnica liny: . . . . . 19 mm
Rama koła i długość pętli: . . . . . 465 mm
Wew. średnica liny: . . . . . 73 mm
Waga: . . . . . 10,5 kg

Bezpieczeństwo korzystania ze zblocza

OSTRZEŻENIE: Osoby znajdujące się w pobliżu oraz operator muszą mieć założony kask ochronny oraz obuwie ochronne.

OSTRZEŻENIE: Stwórz OBSZAR ZAMKNIETY wokół mechanizmu podnoszącego, poprzez ułożenie barierek oraz znaków ostrzegających. W trakcie podnoszenia obszar znajdujący się bezpośrednio pod podnoszonym obiektem oraz wokół należy uznać za wysoce niebezpieczny. Nie wolno wchodzić w ten obszar. Dzieci, zwierzęta oraz osoby postronne powinny znajdować się z dala od miejsca podnoszenia.

WAŻNE: Urządzenia dźwigowe powinny być skontrolowane przez wykwalifikowaną osobę przynajmniej raz w roku. Wyniki przeprowadzonej analizy powinny być zachowane w książce do wykorzystania w przyszłości. Częstotliwość kontroli powinna być powiązana z częstotliwością używania produktu.

WAŻNE: Należy przeczytać poniższą instrukcję w powiązaniu z wszelkimi innymi informacjami dołączonymi do dodatkowych elementów potrzebnych do podnoszenia w tym lin, pasów mocujących oraz zawiesi pasowych.

Obszar zagrożenia

- **Sterowanie urządzeniem dźwignicowym musi być wykonywane z pozycji, w której operator nie będzie zagrożony spadającym ładunkiem (tj. poza obszarem niebezpiecznym).** *Operator nie może stac bezpośrednio pod obiektem podnoszonym*
- **Nie wolno stosować urządzeń dźwignicowych lub żadnego innego sprzętu dźwigowego w celu podnoszenia osób**

Sprawdzenie sprzętu

- **Przed rozpoczęciem korzystania sprawdź stan sprzętu zwracając szczególną uwagę na liny oraz mechanizm blokujący.** Liny powinny być wolne od załamań i nie powinny wykazywać żadnych oznak przetarcia lub przecięcia. Mechanizmy blokujące powinny działać swobodnie bez zanieczyszczeń lub smaru.
- **Wszelkie dodatkowe wsporniki powinny być w stanie udźwignąć cały ciężar podnoszonego obiektu oraz ciężar dodatkowy w charakterze środka zapobiegawczego**
- **Należy sprawdzić, czy haki są w dobrym stanie.** Jeśli hak jest przekrzywiony o ponad 10° lub posiada zbyt dużą gardziel, należy go wymienić
- **Sprawdź wszystkie zapadki haka pod kątem uszkodzeń lub odkształceń i upewnij się, że całkowicie blokują one gardziel haka**
- **Jeśli jakakolwiek część urządzenia dźwignicowego jest uszkodzona lub zużyta, należy ją naprawić przed ponownym skorzystaniem z urządzenia stosując wyłącznie oryginalne części zamienne w autoryzowanym centrum obsługi**
- **Nie wolno dokonywać modyfikacji żadnych urządzeń dźwignicowych.** Wszelkie próby manipulacji przy urządzeniu spowodują wygaśnięcie gwarancji i mogą spowodować poważne obrażenia użytkownika oraz osób znajdujących się w pobliżu

Mocowanie ładunku

- **Każdy ładunek musi być mocowany/podpierany za pomocą odpowiednich punktów podnoszenia**
- **Korzystaj ze zblocza wyłącznie, jeśli mechanizm blokujacy haka pracuje bez zastrzeżeń**
- **Ładunek musi być podnoszony w sposób swobodny.** *Zaczepienie lub ograniczenie ruchu ładunku podczas podnoszenia spowoduje przeciążenie urządzenia dźwignicowego*
- **Przed zamocowaniem ładunku upewnij się, że jest on stabilny i że pozostanie stabilny podczas procesu podnoszenia**

Podczas podnoszenia

- **Ładunek musi zawsze znajdować się w zasięgu wzroku operatora.** Jednak, jeśli nie jest to możliwe, obszar niebezpieczny powinien zostać odgrodzony. Dodatkowo, w odpowiednich miejscach powinny znajdować się osoby obserwujące ładunek i przekazujące instrukcje operatorowi
- **Urządzenie dźwignicowe mogą obsługiwać wyłącznie osoby, które dokładnie zapoznały się z instrukcją obsługi urządzenia**
- **Urządzenia dźwignicowe mogą być używane wyłącznie do wykonywania podnoszenia pionowych**
- **Nie należy podnosić obiektu na wysokość większą niż jest to konieczne**
- **Pracownicy otrzymujący obciążenie (na wysokościach) muszą stosować odpowiednią ochronę**

Jeśli posiadasz wątpliwości co do bezpiecznego użycia powyższego produktu, NIE UŻYWAJ GO !

Zastosowanie zgodne z przeznaczeniem

Mechanizm ręcznego podnoszenia, przeznaczony do dźwigania i obniżania lekkich ładunków w pionie przez operatora na poziomie gruntu. Możliwość opuszczania obciążeń ze zredukowaną wagą

Przygotowanie do eksploatacji

Mocowanie

WĄŻNE: W obowiązujących przepisach prawnych danego kraju może być potrzebna ocena zagrożenia.

1. Umieść zblocze w odpowiednim dobrze oświetlonym miejscu pracy
2. Zamontuj zblocze w bezpiecznym miejscu na długość ramienia operatora, który będzie odbierał ładunek. Odbierany ładunek powinien się znajdować poniżej wysokości ramion pracownika
3. Zawieś podnośnik na strukturze zdolnej unieść bezpieczne obciążenie robocze x 3 (SWL). Konstrukcja nośna, Rys. II musi być w stanie przyjąć ciężar obciążenia, Rys. II (2 i 3), W razie konieczności skonsultuj się z inżynierem
4. Użyj odpowiedniej liny dla ładunku mającego być podniesionym Sprawdź 'Dane techniczne'. W przypadku korzystania z liny innej firmy bez haka, należy postępować zgodnie z instrukcjami producenta dotyczącymi mocowania ładunku.
5. Zminimalizuj dystans pomiędzy zbloczem, a rusztowaniem, Fig. I (1)
6. Zabezpiecz pierścień (1) przy pomocy uchwytów po obu stronach, aby krążek się nie przesuwał, Rys. I (2) oraz dodatkowe podpory podtrzymujące, Rys. I (3), w celu umocnienia i usztywnienia w razie potrzeby

Przed rozpoczęciem pracy

1. Sprawdź czy śruba pierścienia (2), śruba koła pasowego (5) oraz śruba zabezpieczająca hak (10) są dostatecznie dokręcone. Sprawdź czy pierścień haka (8) jest wystraczająco zabezpieczony
2. Sprawdź linę (7) pod katem zużycia oraz przetarć. Należy linę odsunąć od użytku, jeśli nie jest w doskonałym stanie. Sprawdź czy koło pasowe (4) obraca się swobodnie. Umieść naklejkę na kole, tak, aby mogła być widoczna z daleka. Praca z kołem pasowym, który nie obraca się swobodnie może spowodować uszkodzenie liny.

Obsługa

WAŻNE: Ogranicz maksymalne obciążenie do 1/5 łącznego ciężaru wraz z wagą operatora. Tylko jeden pracownik powinien dawać instrukcję.

1. Należy umieścić ładunek bezpośrednio pomiędzy krążkami koła pasowego, w linii z pionowa liną
2. Unikaj wstrząsów podczas ładowania, Przy użyciu kontrolowanego ciągnięcia utrzymasz stabilność ładunku
3. Zawsze korzystaj z odpowiednich rękawic podczas pracy ze zbloczem,
4. Nie przekraczaj zdolności udźwigu ładunku,
5. Upewnij się, że ładunek został bezpiecznie przymocowany.
6. Sprawdź czy ładunek nie uderzy w rusztowanie,
7. Podczas podnoszenia, nie wolno stać bezpośrednio w obszarze pod ładunkiem.
8. Podczas podnoszenia cieczy, należy przykryć wiadro, aby ją zabezpieczyć przed rozlaniem.

WAŻNE: Po podniesieniu ładunku na określona wysokość, należy opróżnić hak, a następnie opuścić do poziomu gruntu.

Uwaga: Zaleca się zrobienie testu, podnosząc ładunek na koło metra wysokości, aby sprawdzić jego stabilność

Akcesoria

- Szeroki zakres jest dostępny u dystrybutora Silverline. Części zamienne dostępne na stronie internetowej toolsparesonline.com.

Konserwacja

- Należy regularnie smarować powierzchnię tarcia, jednakże nie nakładać smaru na gwint bądź szczelinę koła pasowego

Przechowywanie

Wysusz mechanizm koła pasowego i przechowaj w suchym miejscu, gdzie nie zostanie zaatakowane przez rdzę. W przypadku zaprzestania użytkowania, należy przechować linę (7) zgodnie z instrukcjami producenta.